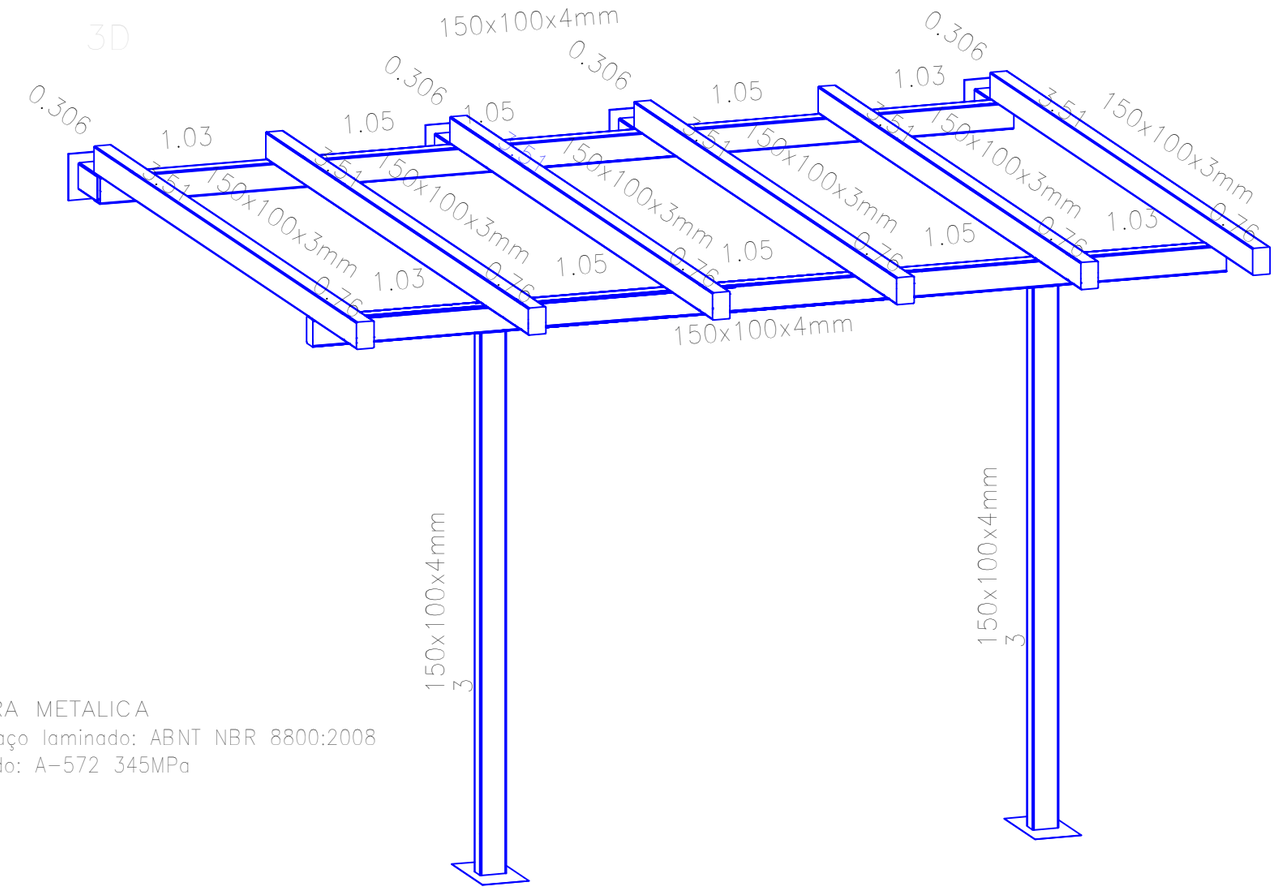

ESTRUTURA METALICA
Norma de aço laminado: ABNT NBR 8800:2008
Aço laminado: A-572 345MPa

1 DETALHAMENTO ESTRUTURA METALICA
ESCALA S/ESCALA

Tipo 1
Dimensões Placa = 200x250x9 mm (A-36)
Parafusos = 4ø12 mm, ISO 898.C4.6
Ref. pilares : N1=N14=N21=N22=N23=N24
Escala 1 : 20

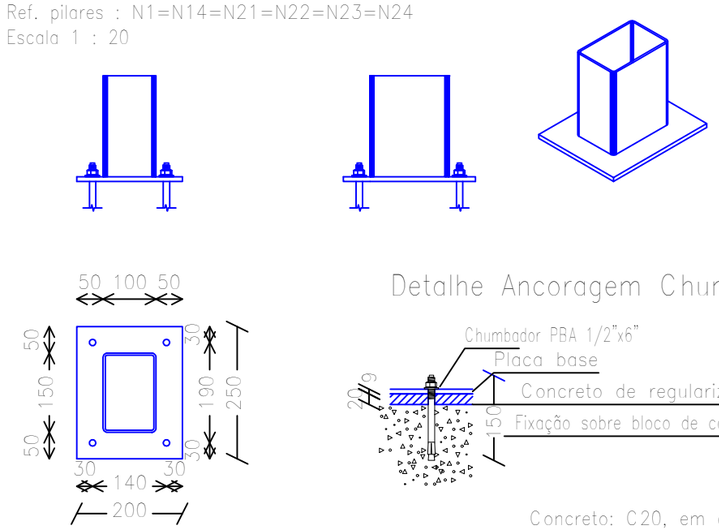

Espessura placa base: 9 mm

2 DETALHAMENTO BASE
ESCALA S/ESCALA

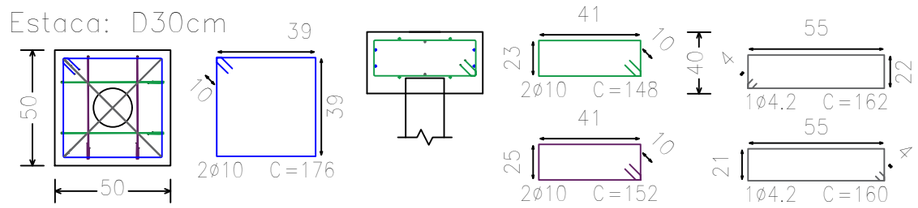

3 DETALHAMENTO BLOCO DE CONCRETO ARMADO
ESCALA S/ESCALA

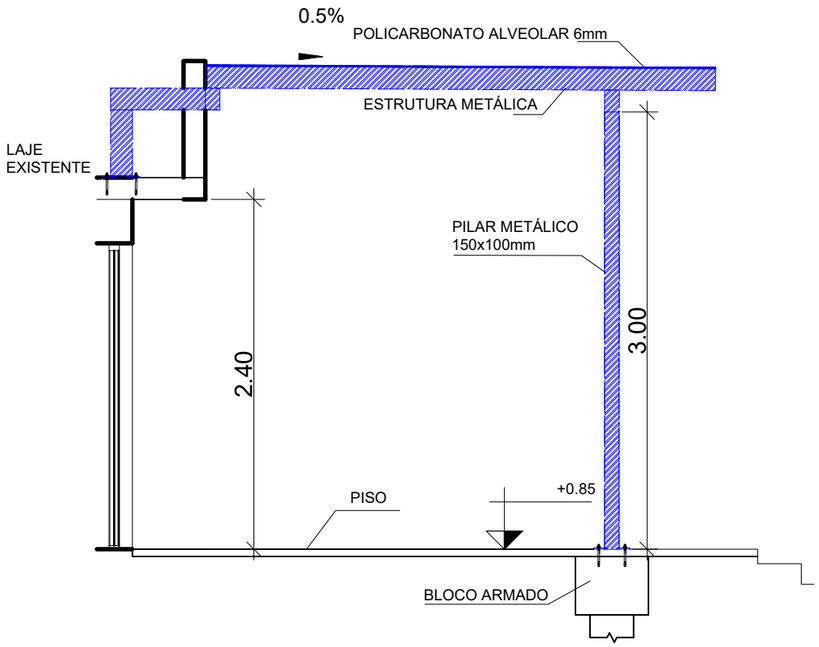

4 DETALHAMENTO DA ANCORAGEM NA ESTRUTURA DE CONCRETO
ESCALA S/ESCALA

PESO DA ESTRUTURA:
VIGAS - 401,94 KG
PILARES - 150,01 KG
ÁREA - 21M²
CONCRETO - 0,22 M³
FERRAGEM BLOCOS - 6,25 KG

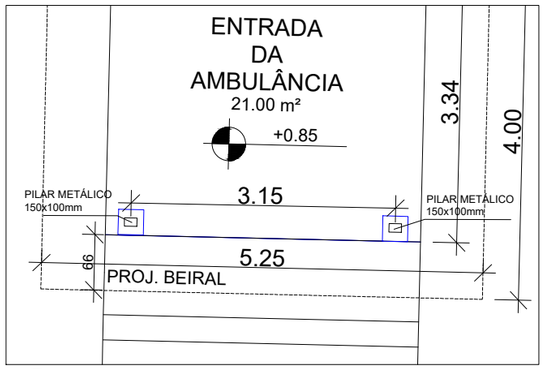

5 LOCAÇÃO DA PLACA DE BASE
ESCALA S/ESCALA

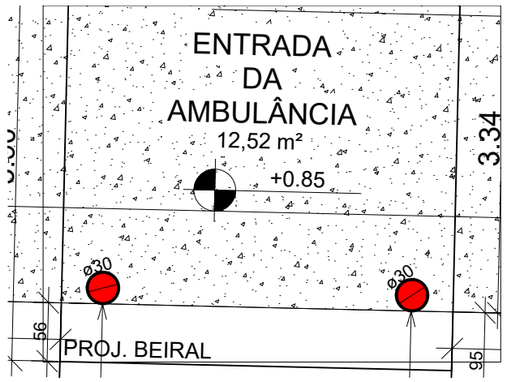

6 ESTACAS A SEREM ARRASADAS
ESCALA S/ESCALA

PROJETO ESTRUTURAL | 01/01

PROJETO:
PROJETO AMPLIAÇÃO E REFORMA CONSTRUÇÃO - PROJETO HOSPITALAR
PROPRIETÁRIO (ea):
HOSPITAL E SANTA CASA DE MISERICORDIA DE ALVARES MACHADO
ENDEREÇO:
RUA MONSENHOR NAKAMURA, Nº580, BAIRRO CENTRO
LOCAL DA OBRA:
RUA MONSENHOR NAKAMURA, Nº580, ESQUINA COM AVENIDA BRASIL
BAIRRO: CENTRO
LOTE: XX QUADRA: XX CEP: 19160000
CIDADE: ALVARES MACHADO - SP
ESCALAS: INDICADAS
CADASTRO MUNICIPAL: 90700-0

QUADRO DE ÁREAS

DO TERRENO	4.883,00 m²
MUDADA NA ESCRITURA	5.0[illegible] m²
CONSTRUÇÃO EXISTENTE (REGULARIZAÇÃO)	1.763,68 m²
CONSTRUÇÃO A AMPLIAR	7,73 m²
TOTAL DA CONSTRUÇÃO	1.771,41 m²
TAXA DE OCUPAÇÃO	36,27 %
TAXA DE PERMEABILIDADE	74,23 %
COEFICIENTE DE APROVEITAMENTO	0,36

PROPRIETÁRIO:
HOSPITAL E SANTA CASA DE MISERICORDIA DE ALVARES MACHADO
CNPJ: 44.852.267/0001-82

DECLARO QUE A APROVAÇÃO DESTE PROJETO NÃO IMPLICA
1) PRAZO DE VIGOR DO DIREITO DESTE VOLUME SE EXTER FINAL DA
2) A SOMA DAS ÁREAS DOS PAVIMENTOS DEVERÁ SER EXATAMENTE IGUAL
3) DANOS ALEGADOS AO PREDIO VIZINHO SÃO RESPONSABILIDADE
DECLARO QUE O PROJETO ACIMA DESCRITO, ATENDE AS NORMAS
DESENHISTA CREDENCIADO
NOME DO CREDENCIADO
NÚMERO DO CREDENCIADO

AUTOR DO PROJETO E RESPONSÁVEL TÉCNICO
MARI DALVA CRISTOVAM MOREIRA
ARQUITETO e URBANISTA CAU Nº: A13409-0
CADASTRO MUNICIPAL: ALVARES MACHADO/ SP
CADASTRO MUNICIPAL: 516100-0
RRT:12180699